フープS002
取付説明書

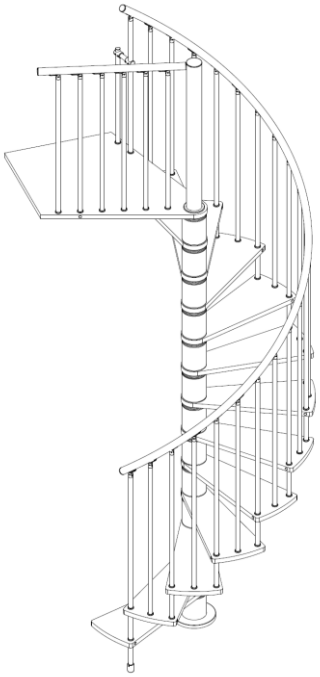

【検品のお願い】

商品をお受け取り後すぐ、組立作業を開始する前に数量や品質をご確認ください。

保証期間を過ぎた場合や作業を開始した後に不具合を報告された場合は、保証の対応ができません。ご了承ください。

【組立動画】

https://youtu.be/P3-FA9uBkjk

ご不明な点等はお気軽にお問い合わせください。

株式会社ピラミッド　06-6584-8422

内容は予告なく変更する場合がございます。現物優先としてご了承ください。　株式会社ピラミッド

蹴上の計算

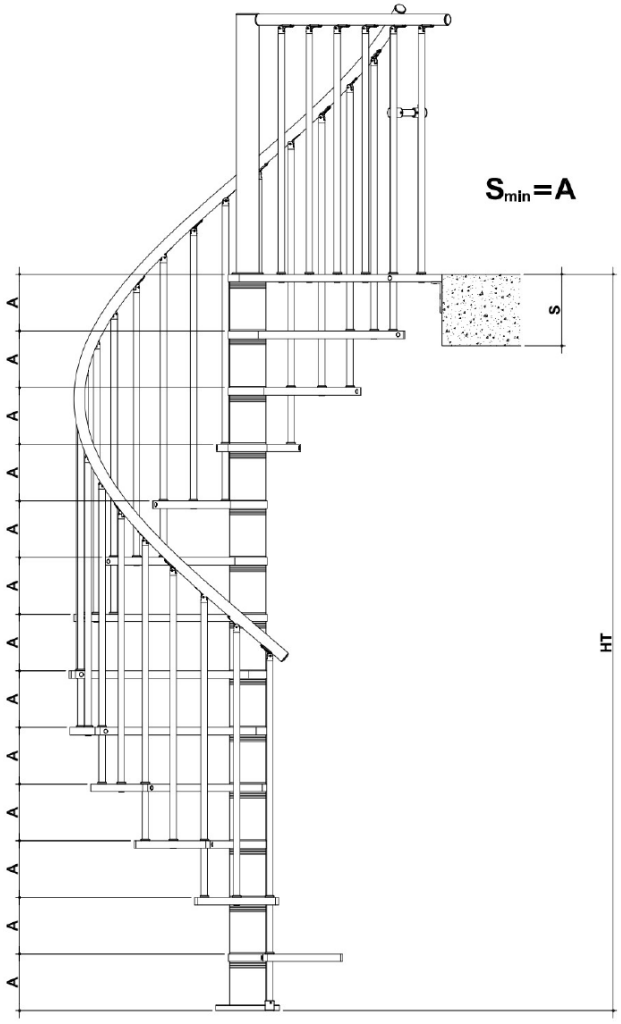

S_{min}=A

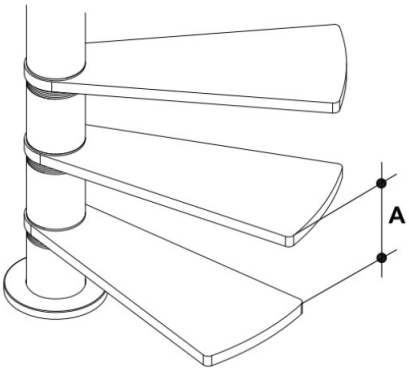

21≤A≤23

HT÷段数-1＝A蹴上

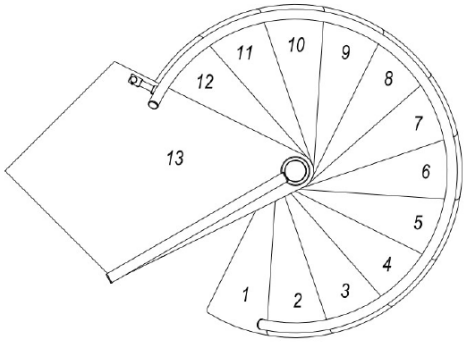

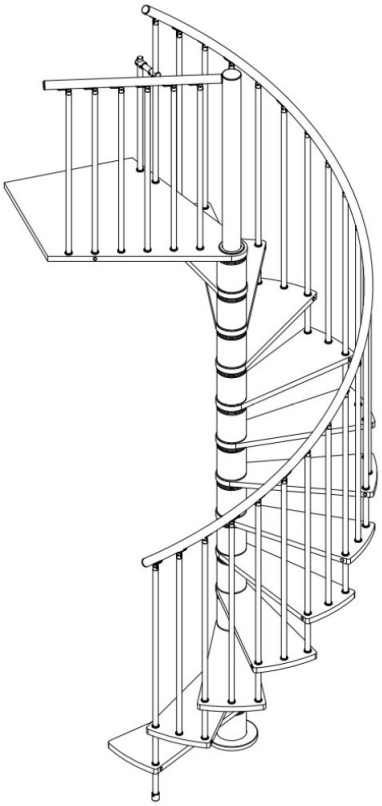

スペースの確認

●直径140ｃｍ

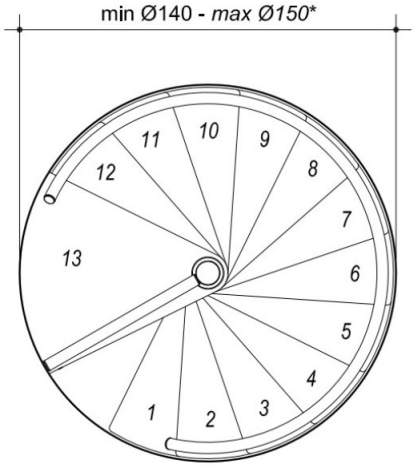

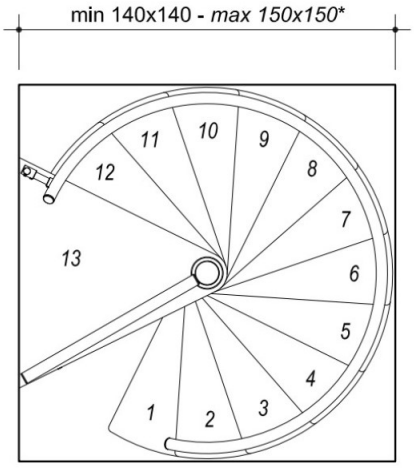

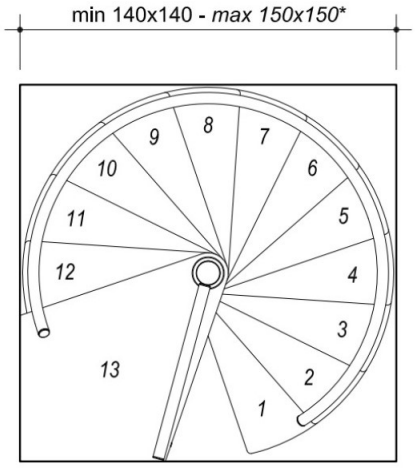

●直径120ｃｍ

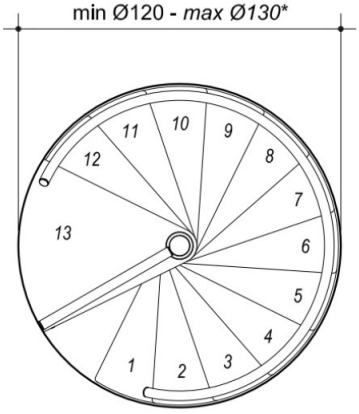

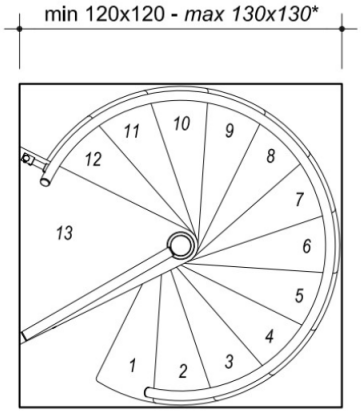

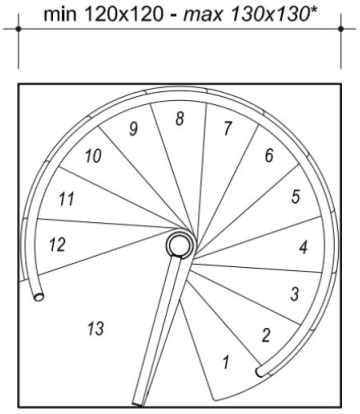

●段数と高さの範囲（ｃｍ）

n	9	10	11	12	13	14	15	16
HT	210≤HT≤230	231≤HT≤253	252≤HT≤276	273≤HT≤299	294≤HT≤322	315≤HT≤345	336≤HT≤368	357≤HT≤391

工具

ポールの組み立て

踊場の設定

②

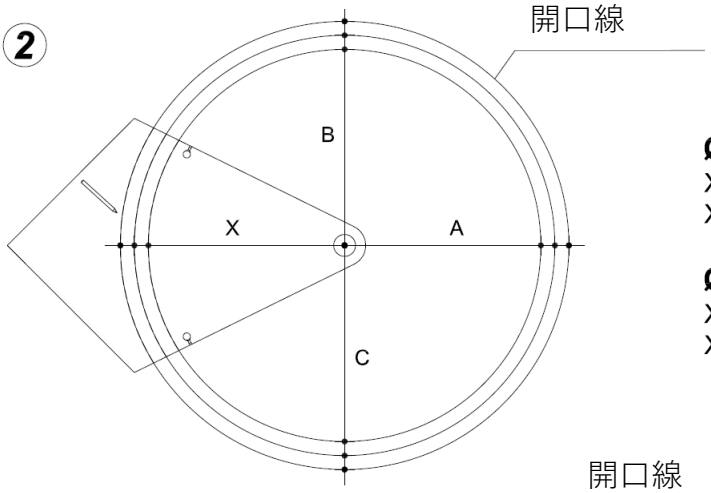

Ø120
X, A, B, C: min 60 cm
X: max 75 cm

Ø140
X, A, B, C: min 70 cm
X: max 85 cm

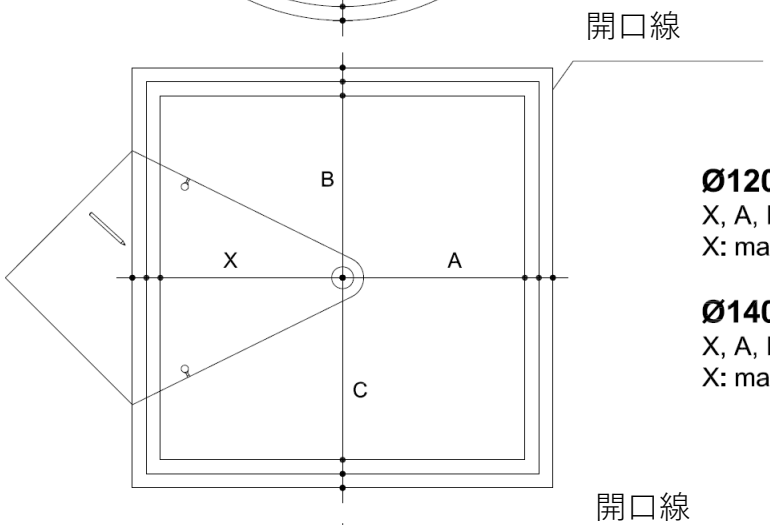

Ø120
X, A, B, C: min 60 cm
X: max 65 cm

Ø140
X, A, B, C: min 70 cm
X: max 75 cm

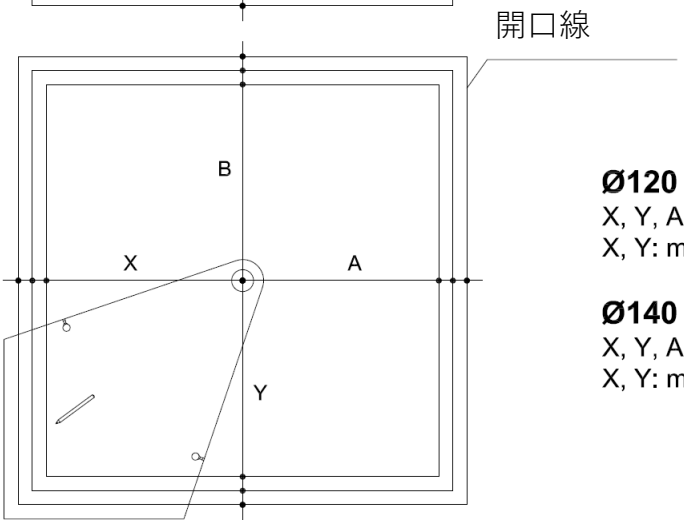

Ø120
X, Y, A, B, C: min 60 cm
X, Y: max 75 cm

Ø140
X, Y, A, B, C: min 70 cm
X, Y: max 85 cm

脚注部の固定

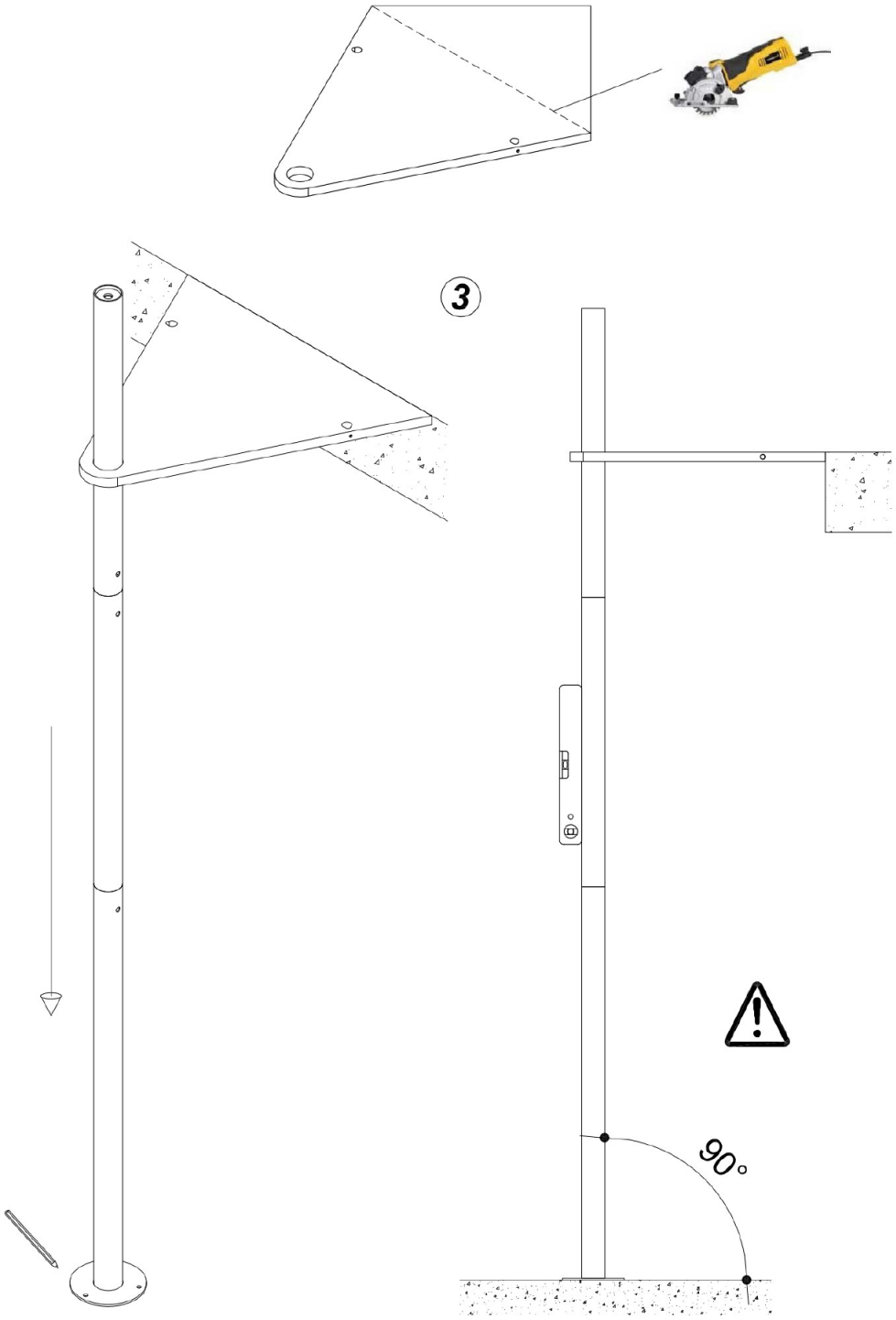

踊場の設定

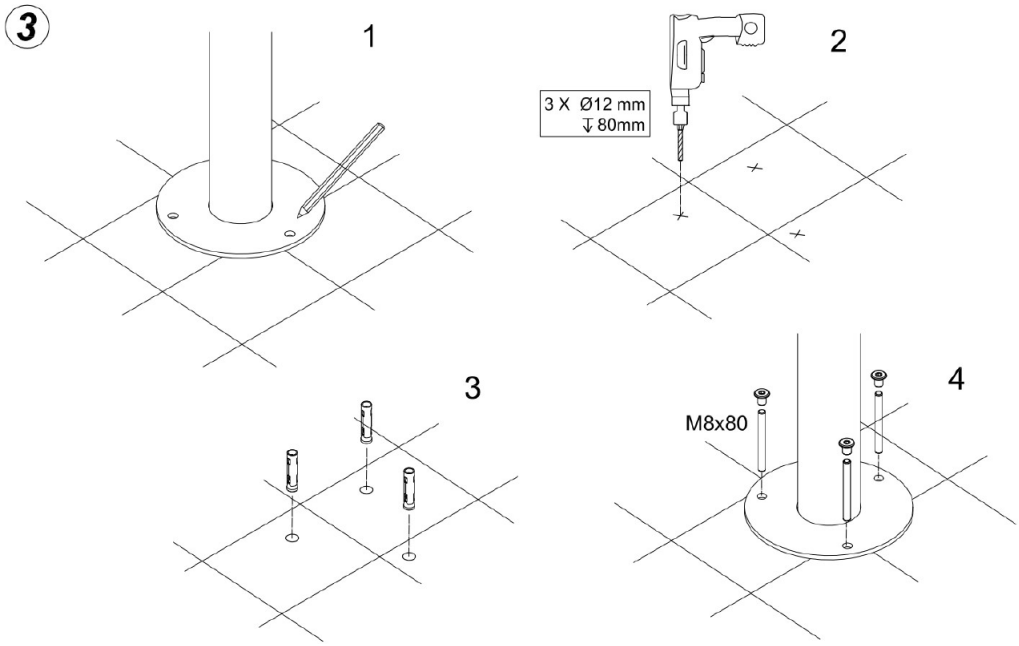

プレートカバーの取り付け

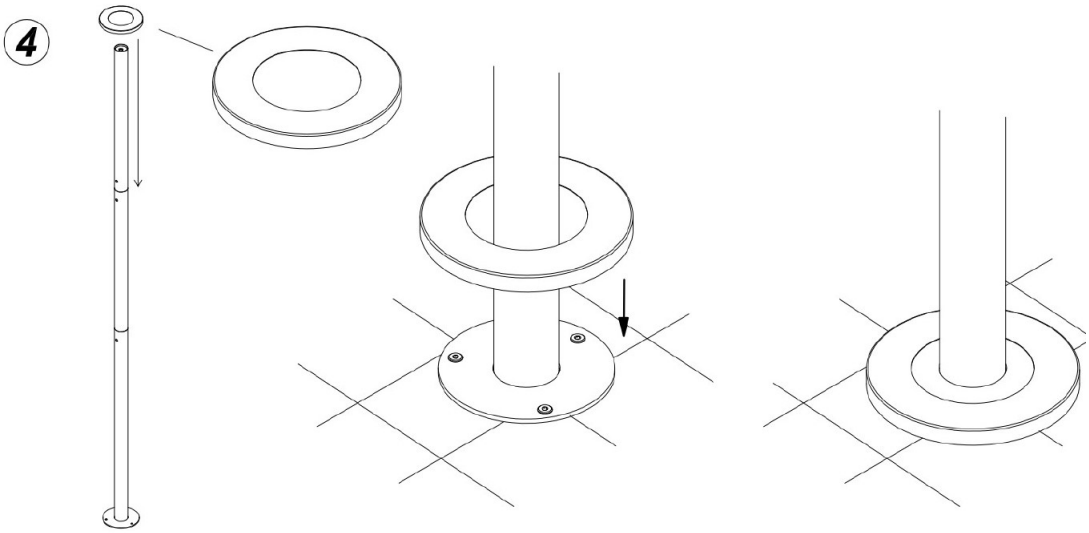

付属ボルトはコンクリート用ネジです
躯体構造に合わせたボルトをご用意ください

蹴上Aの決定

総高HTと蹴上の組み合わせを確認してください。

HT	n_t
	10
210	10x21
211	8x21 + 2x21,5
212	6x21 + 4x21,5
213	4x21 + 6x21,5
214	2x21 + 8x21,5
215	10x21,5
216	8x21,5 + 2x22
217	6x21,5 + 4x22
218	4x21,5 + 6x22
219	2x21,5 + 8x22
220	10x22
221	8x22 + 2x22,5
222	6x22 + 4x22,5
223	4x22 + 6x22,5
224	2x22 + 8x22,5
225	10x22,5
226	8x22,5 + 2x23
227	6x22,5 + 4x23
228	4x22,5 + 6x23
229	2x22,5 + 8x23
230	10x23

HT	n_t
	11
231	11x21
232	9x21 + 2x21,5
233	7x21 + 4x21,5
234	5x21 + 6x21,5
235	3x21 + 8x21,5
236	1x21 + 10x21,5
237	10x21,5 + 1x22
238	8x21,5 + 3x22
239	6x21,5 + 5x22
240	4x21,5 + 7x22
241	2x21,5 + 9x22
242	11x22
243	9x22 + 2x22,5
244	7x22 + 4x22,5
245	5x22 + 6x22,5
246	3x22 + 8x22,5
247	1x22 + 10x22,5
248	10x22,5 + 1x23
249	8x22,5 + 3x23
250	6x22,5 + 5x23
251	4x22,5 + 7x23
252	2x22,5 + 9x23
253	11x23

HT	n_t
	12
252	12x21
253	10x21 + 2x21,5
254	8x21 + 4x21,5
255	6x21 + 6x21,5
256	4x21 + 8x21,5
257	2x21 + 10x21,5
258	12x21,5
259	10x21,5 + 2x22
260	8x21,5 + 4x22
261	6x21,5 + 6x22
262	4x21,5 + 8x22
263	2x21,5 + 10x22
264	12x22
265	10x22 + 2x22,5
266	8x22 + 4x22,5
267	6x22 + 6x22,5
268	4x22 + 8x22,5
269	2x22,5 + 10x23
270	12x22,5
271	10x22,5 + 2x23
272	8x22,5 + 4x23
273	6x22,5 + 6x23
274	4x22,5 + 8x23
275	2x22,5 + 10x23
276	11x23

HT	n_t
	13
273	13x21
274	11x21 + 2x21,5
275	9x21 + 4x21,5
276	7x21 + 6x21,5
277	5x21 + 8x21,5
278	3x21 + 10x21,5
279	1x21 + 12x21,5
280	12x21,5 + 1x22
281	10x21,5 + 3x22
282	8x21,5 + 5x22
283	6x21,5 + 7x22
284	4x21,5 + 9x22
285	2x21,5 + 11x22
286	13x22
287	11x22 + 2x22,5
288	9x22 + 4x22,5
289	7x22 + 6x22,5
290	5x22 + 8x22,5
291	3x22 + 10x22,5
292	1x22 + 12x22,5
293	12x22,5 + 1x23
294	10x22,5 + 3x23
295	8x22,5 + 5x23
296	6x22,5 + 7x23
297	4x22,5 + 9x23
298	2x22,5 + 11x23
299	11x23

HT	n_t
	14
294	14x21
295	12x21 + 2x21,5
296	10x21 + 4x21,5
297	8x21 + 6x21,5
298	6x21 + 8x21,5
299	4x21 + 10x21,5
300	2x21 + 12x21,5
301	14x21,5
302	12x21,5 + 2x22
303	10x21,5 + 4x22
304	8x21,5 + 6x22
305	6x21,5 + 8x22
306	4x21,5 + 10x22
307	2x21,5 + 12x22
308	14x22
309	12x22 + 2x22,5
310	10x22 + 4x22,5
311	8x22 + 6x22,5
312	6x22 + 8x22,5
313	4x22,5 + 10x23
314	2x22,5 + 12x23
315	14x22,5
316	12x22,5 + 2x23
317	10x22,5 + 4x23
318	8x22,5 + 6x23
319	6x22,5 + 8x23
320	4x22,5 + 10x23
321	2x22,5 + 12x23
322	14x23

HT	n_t
	15
315	15x21
316	13x21 + 2x21,5
317	11x21 + 4x21,5
318	9x21 + 6x21,5
319	7x21 + 8x21,5
320	5x21 + 10x21,5
321	3x21 + 12x21,5
322	1x21 + 14x21,5
323	14x21,5 + 1x22
324	12x21,5 + 3x22
325	10x21,5 + 5x22
326	8x21,5 + 7x22
327	6x21,5 + 9x22
328	4x21,5 + 11x22
329	2x21,5 + 13x22
330	15x22
331	13x22 + 2x22,5
332	11x22 + 4x22,5
333	9x22 + 6x22,5
334	7x22 + 8x22,5
335	5x22 + 10x22,5
336	3x22 + 12x22,5
337	1x22 + 14x22,5
338	14x22,5 + 1x23
339	12x22,5 + 3x23
340	10x22,5 + 5x23
341	8x22,5 + 7x23
342	6x22,5 + 9x23
343	4x22,5 + 11x23
344	2x22,5 + 13x23
345	15x23

HT	n_t
	16
336	16x21
337	14x21 + 2x21,5
338	12x21 + 4x21,5
339	10x21 + 6x21,5
340	8x21 + 8x21,5
341	6x21 + 10x21,5
342	4x21 + 12x21,5
343	2x21 + 14x21,5
344	16x21,5
345	14x21,5 + 2x22
346	12x21,5 + 4x22
347	10x21,5 + 6x22
348	8x21,5 + 8x22
349	6x21,5 + 10x22
350	4x21,5 + 12x22
351	2x21,5 + 14x22
352	16x22
353	14x22 + 2x22,5
354	12x22 + 4x22,5
355	10x22 + 6x22,5
356	8x22 + 8x22,5
357	6x22,5 + 10x23
358	4x22,5 + 12x23
359	2x22,5 + 14x23
360	16x22,5
361	14x22,5 + 2x23
362	12x22,5 + 4x23
363	10x22,5 + 6x23
364	8x22,5 + 8x23
365	6x22,5 + 10x23
366	4x22,5 + 12x23
367	2x22,5 + 14x23
368	16x23

HT	n_t
	17
357	17x21
358	15x21 + 2x21,5
359	13x21 + 4x21,5
360	11x21 + 6x21,5
361	9x21 + 8x21,5
362	7x21 + 10x21,5
363	5x21 + 12x21,5
364	3x21 + 14x21,5
365	1x21 + 16x21,5
366	16x21,5 + 1x22
367	14x21,5 + 3x22
368	12x21,5 + 5x22
369	10x21,5 + 7x22
370	8x21,5 + 9x22
371	6x21,5 + 11x22
372	4x21,5 + 13x22
373	2x21,5 + 15x22
374	17x22
375	15x22 + 2x22,5
376	13x22 + 4x22,5
377	11x22 + 6x22,5
378	9x22 + 8x22,5
379	7x22 + 10x22,5
380	5x22 + 12x22,5
381	3x22 + 14x22,5
382	1x22 + 16x22,5
383	16x22,5 + 1x23
384	14x22,5 + 3x23
385	12x22,5 + 5x23
386	10x22,5 + 7x23
387	8x22,5 + 9x23
388	6x22,5 + 11x23
389	4x22,5 + 13x23
390	2x22,5 + 15x23
391	17x23

蹴上の構成

●最下段　Alzata =蹴上

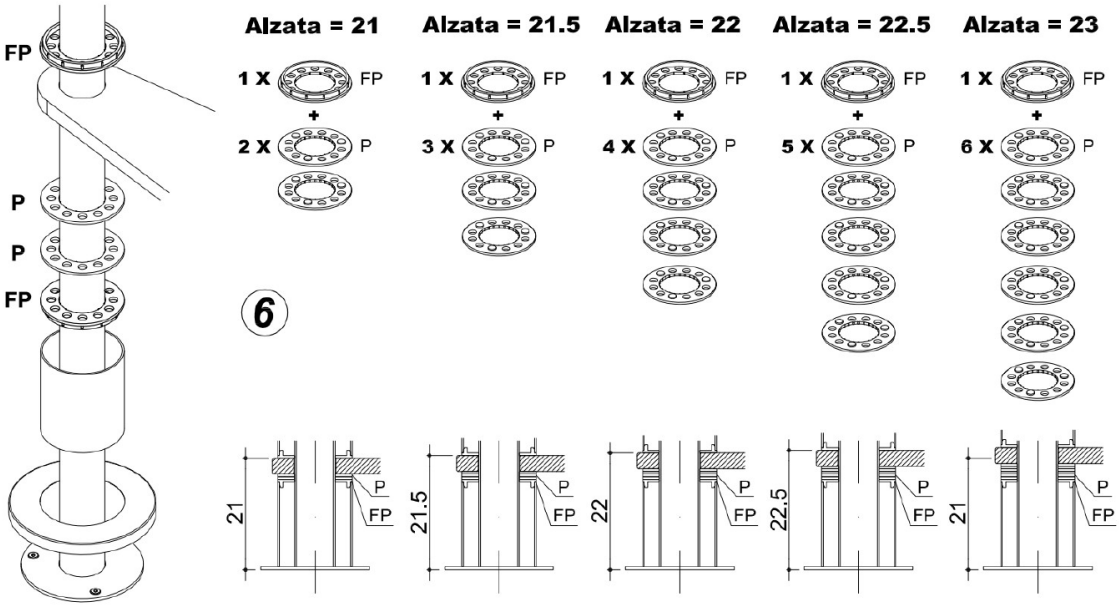

●中間　Alzata =蹴上

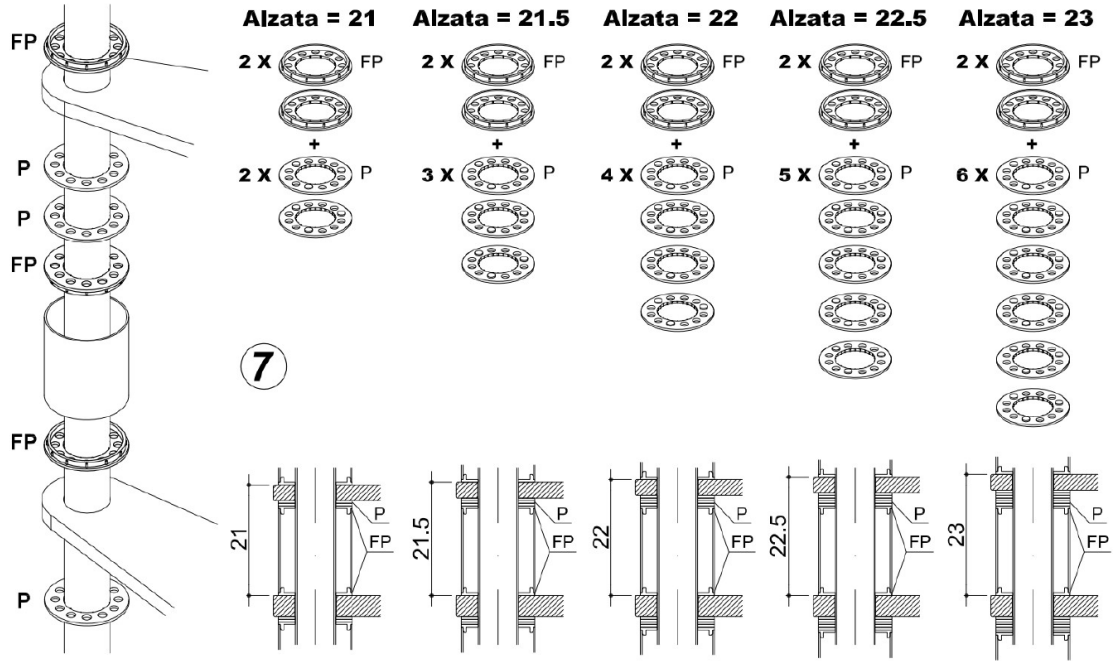

階段の構成

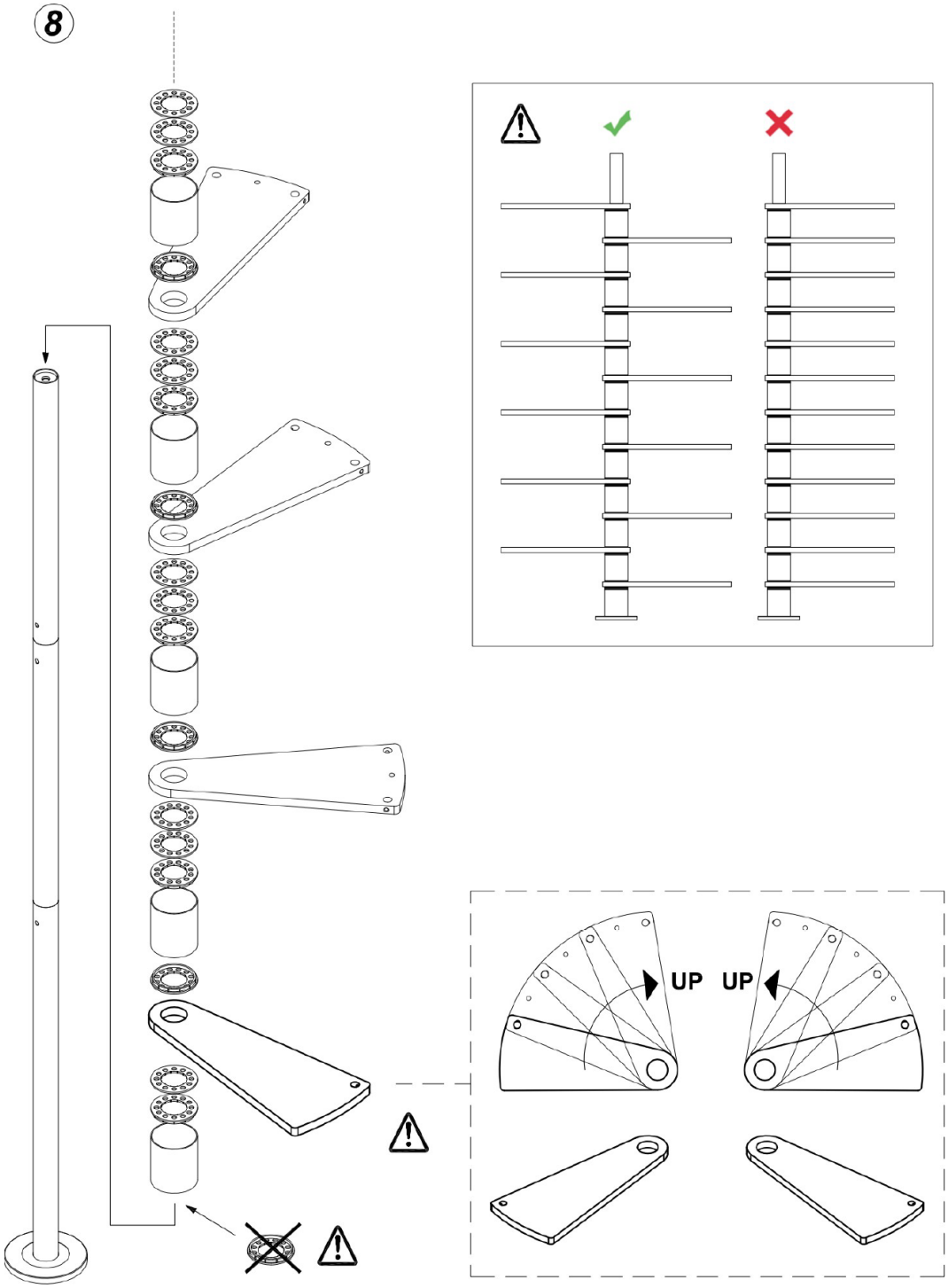

スラブへの固定

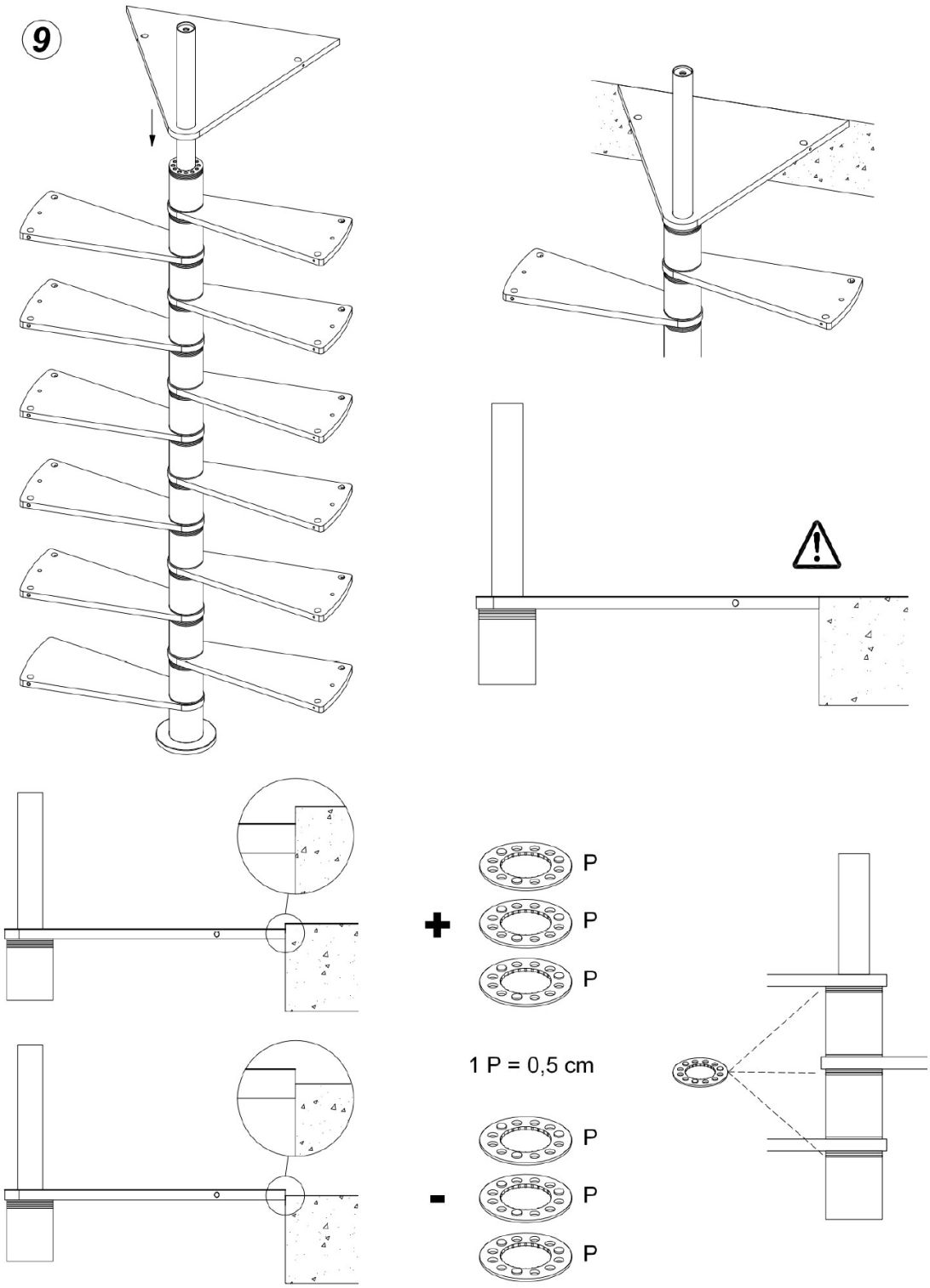

スラブへの固定

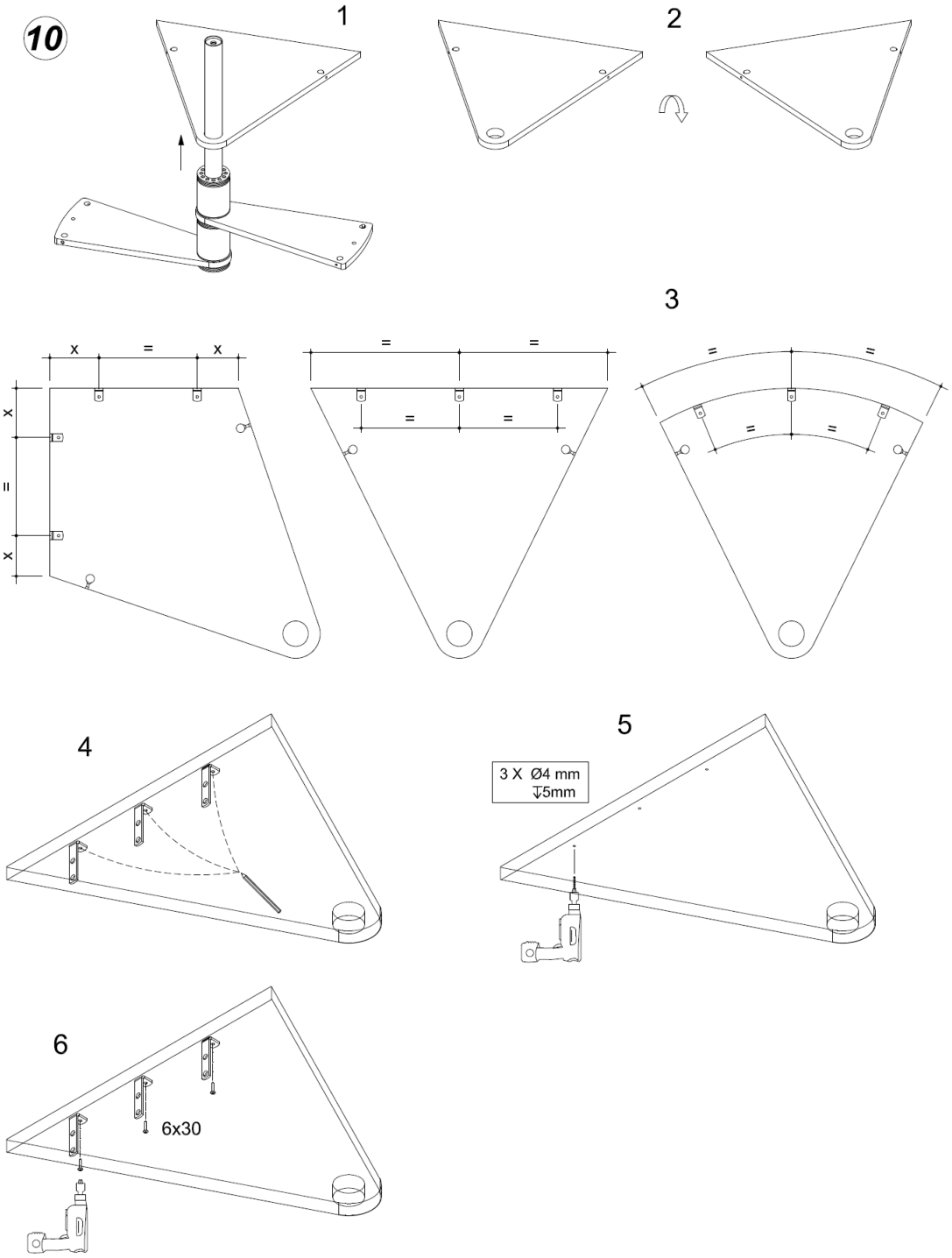

スラブへの固定

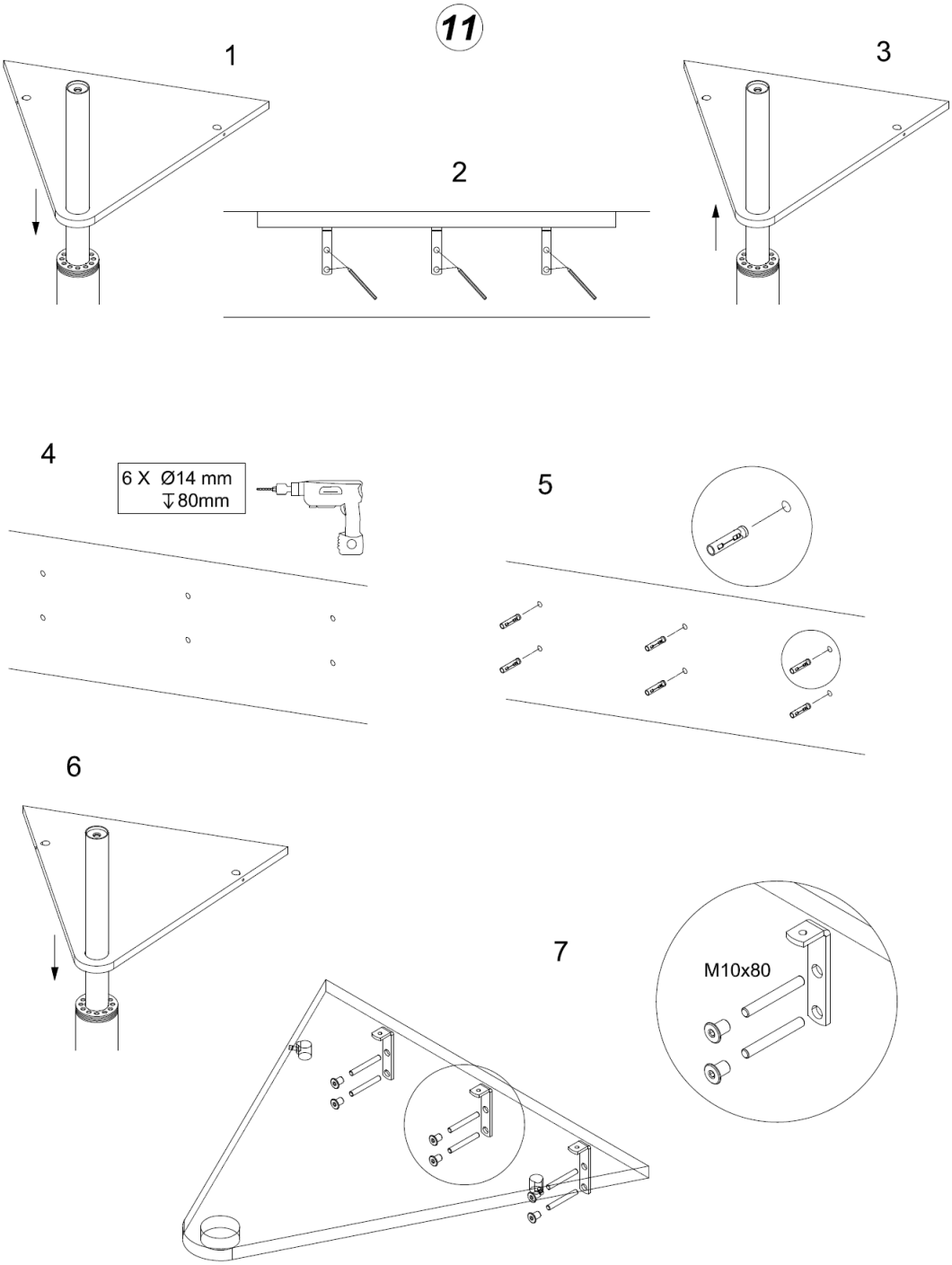

付属ボルトはコンクリート用ネジです
躯体構造に合わせたボルトをご用意ください

スラブへの固定

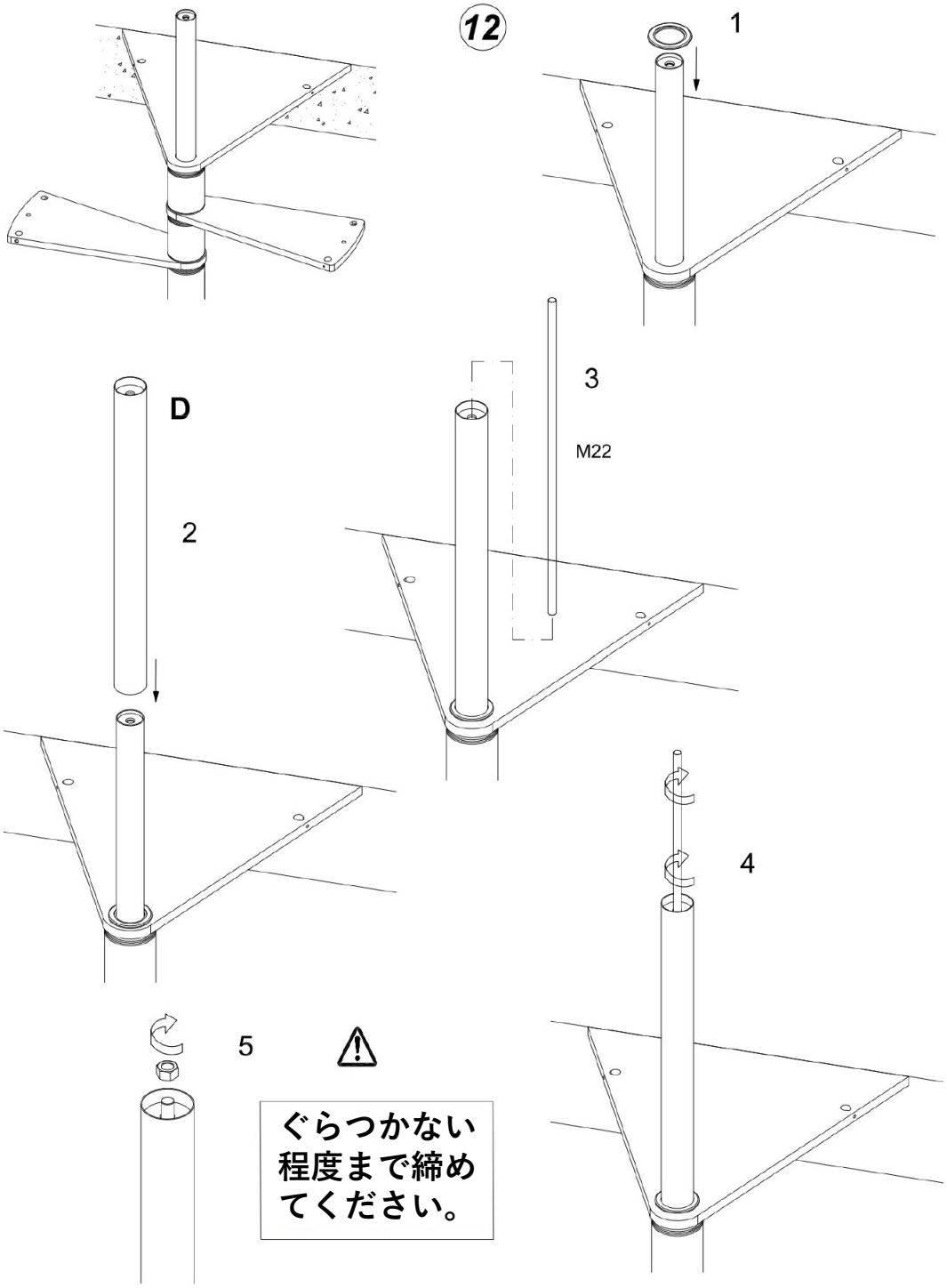

踏板の配置

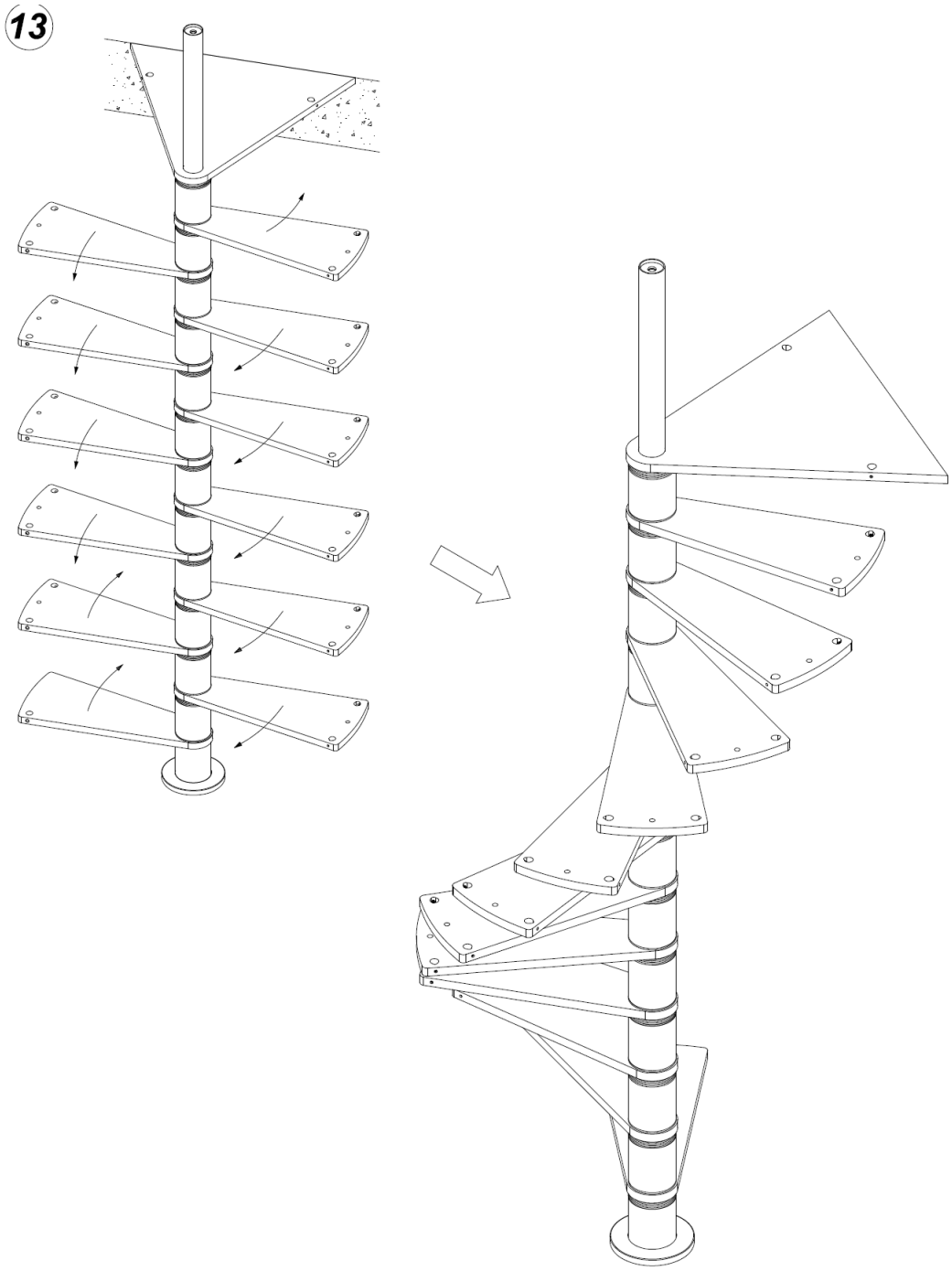

手摺の組み立て

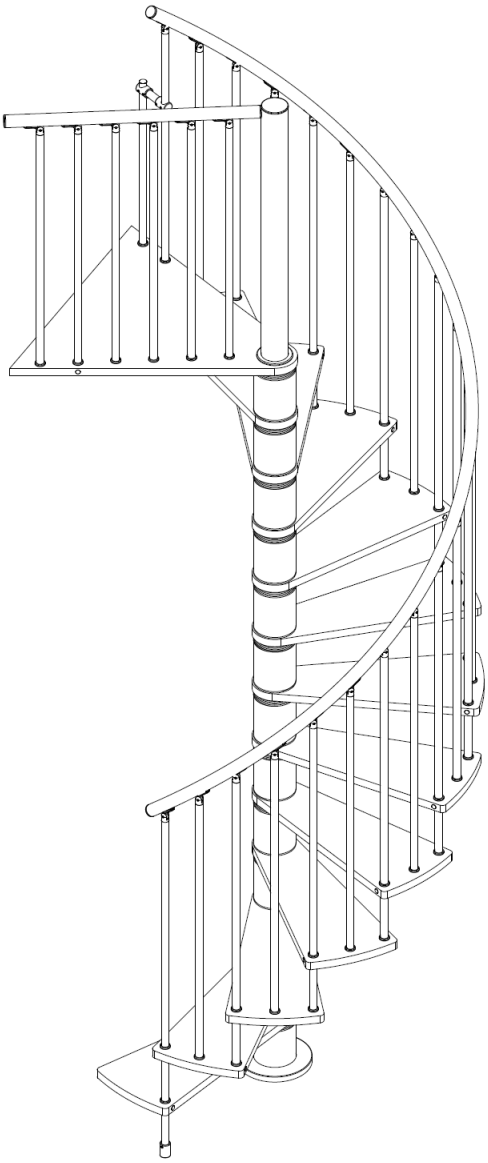

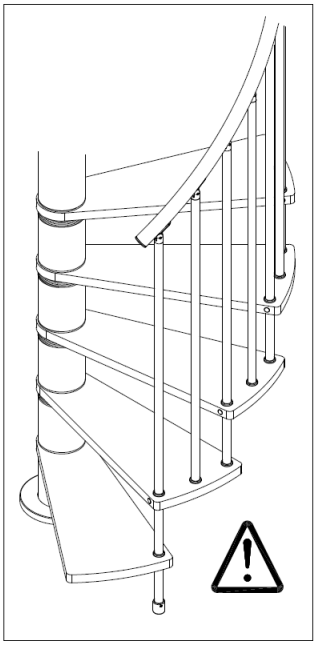

手摺の組み立て

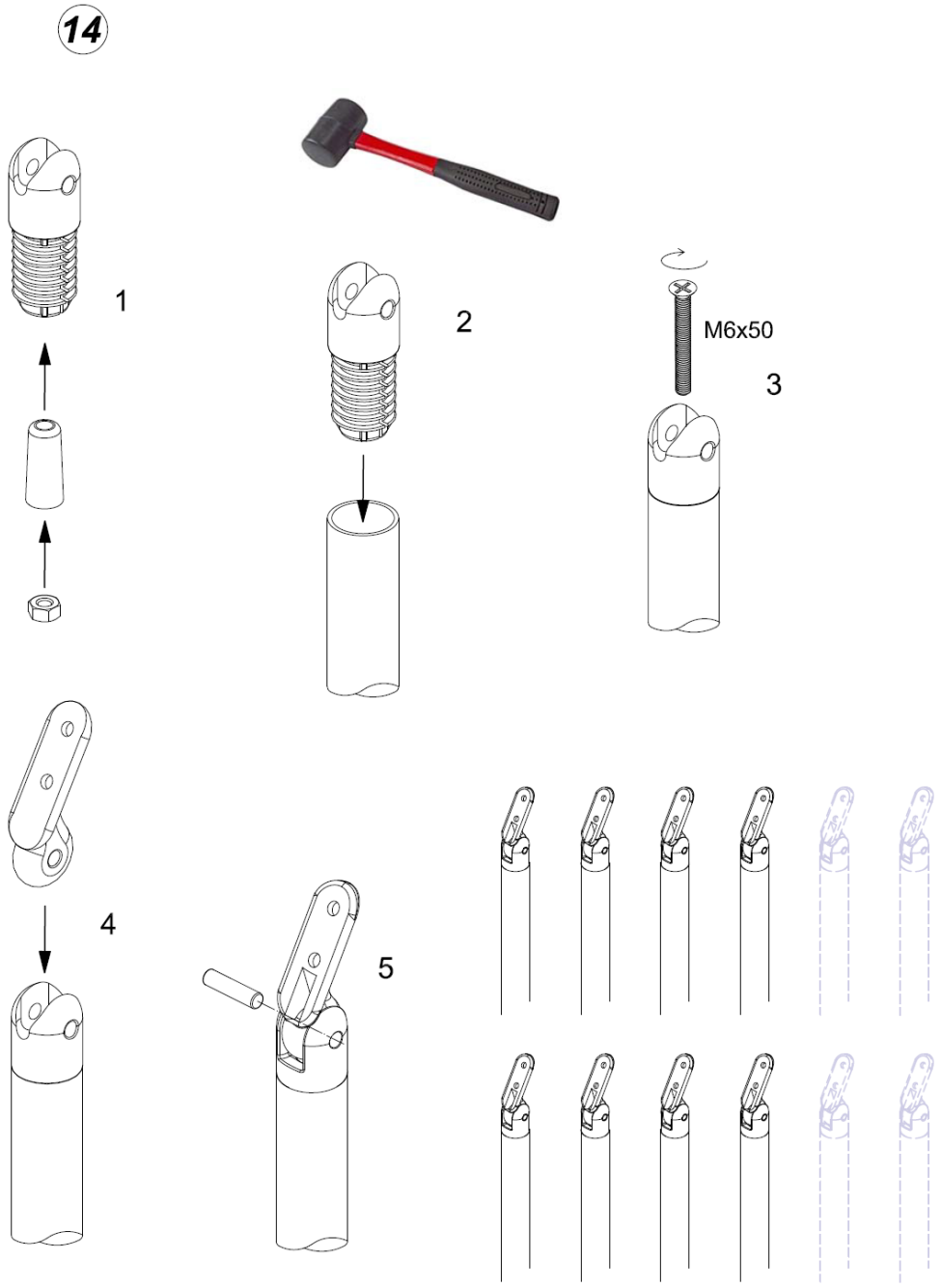

手摺の組み立て

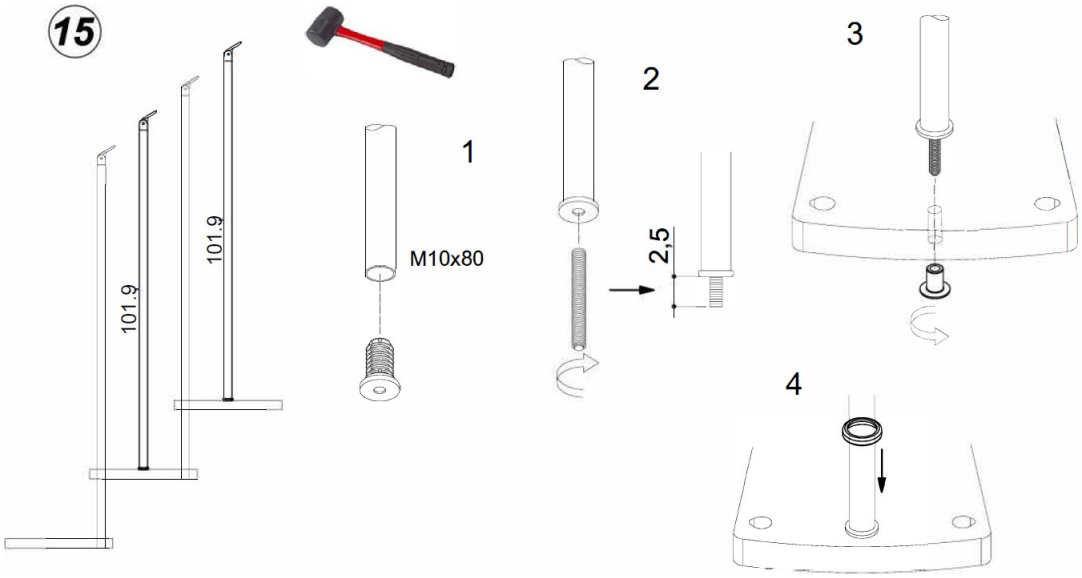

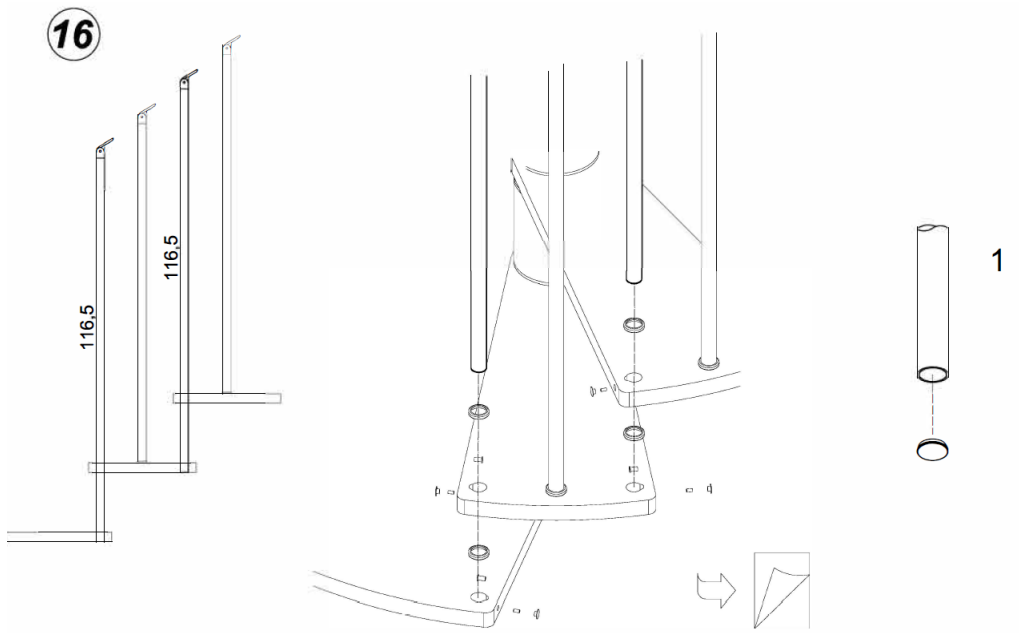

手摺の組み立て

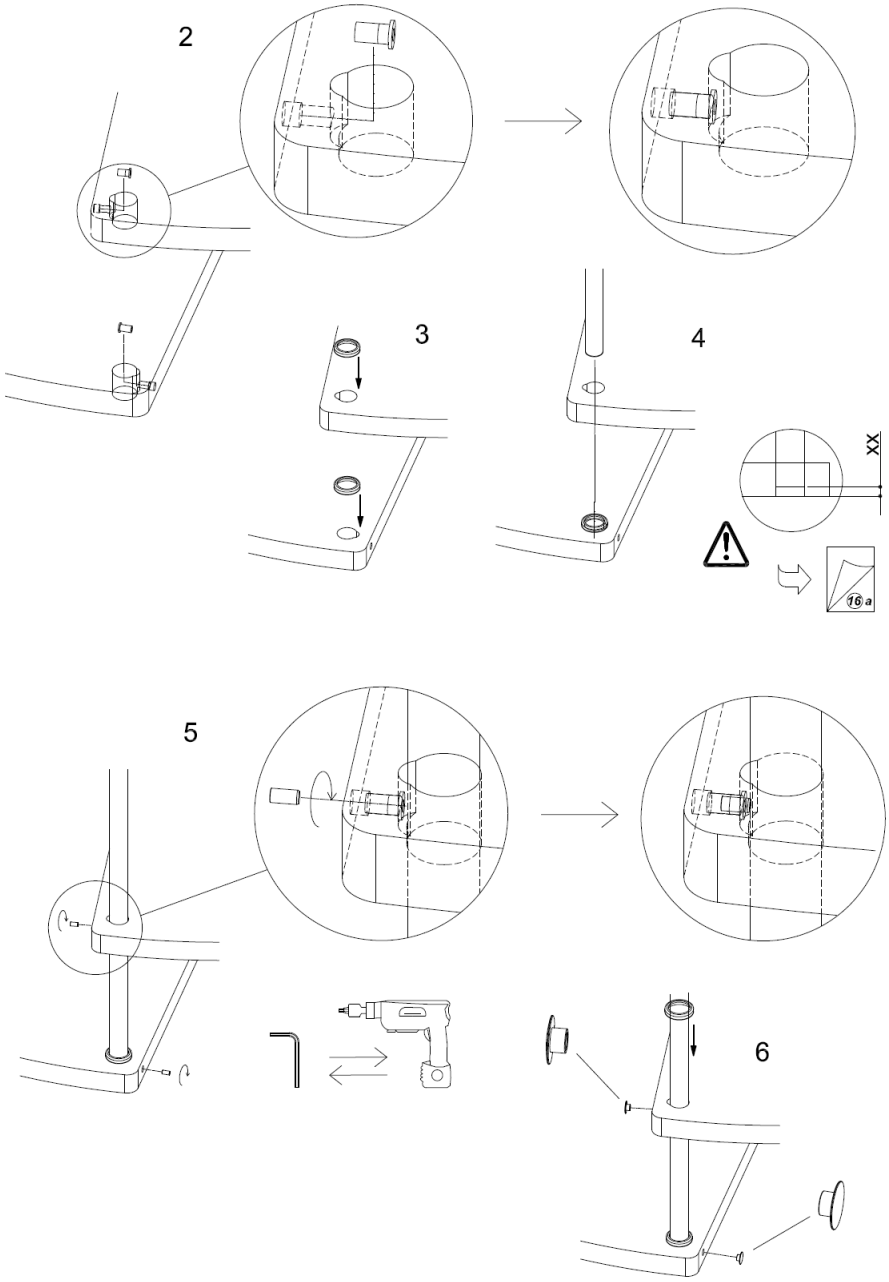

手摺の組み立て

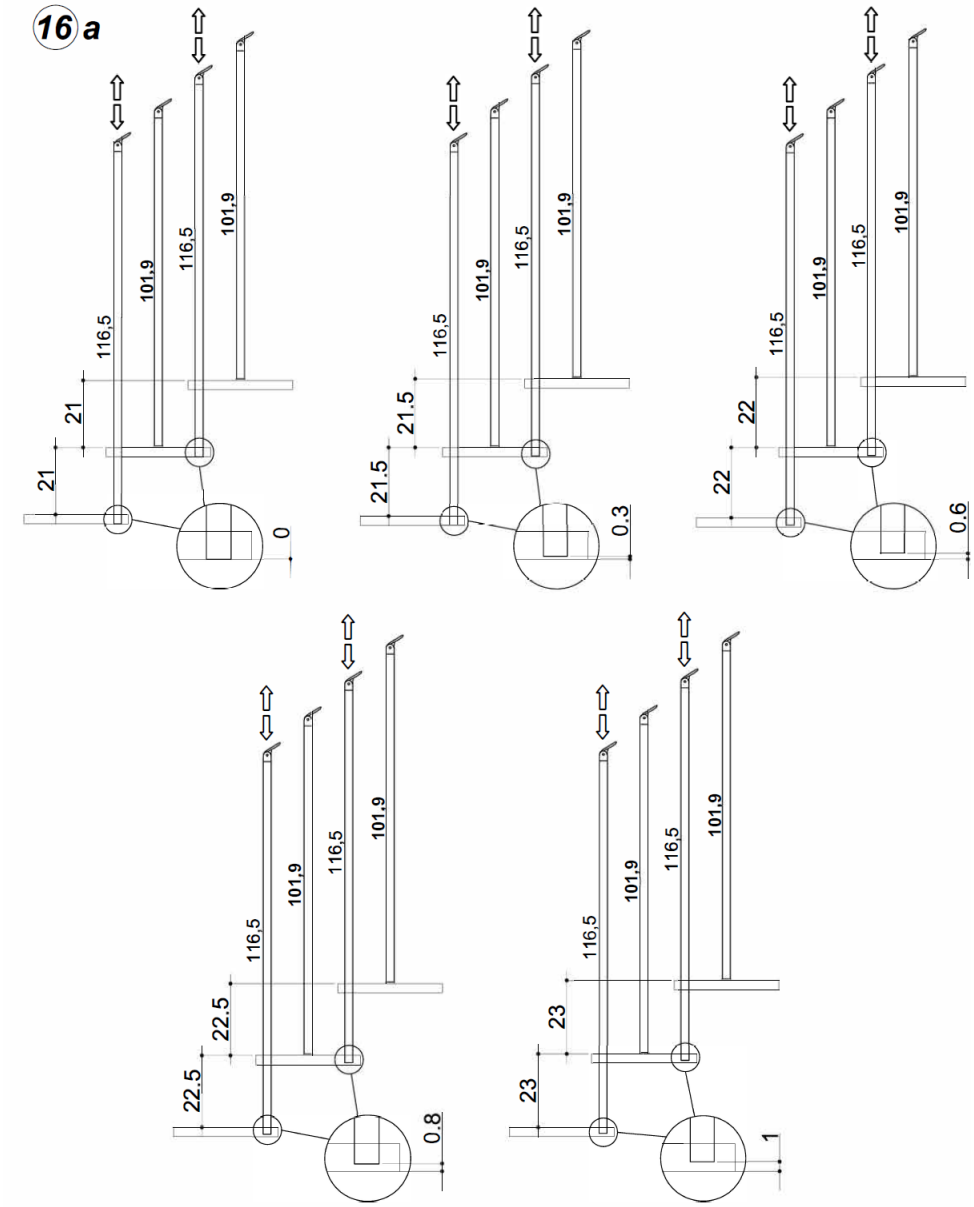
16 a
21
21
116,5
101,9
116,5
101,9
0
21.5
21.5
116,5
101,9
116,5
101,9
0.3
22
22
116,5
101,9
116,5
101,9
0.6
22.5
22.5
116,5
101,9
116,5
101,9
0.8
23
23
116,5
101,9
116,5
101,9
1

手摺の組み立て

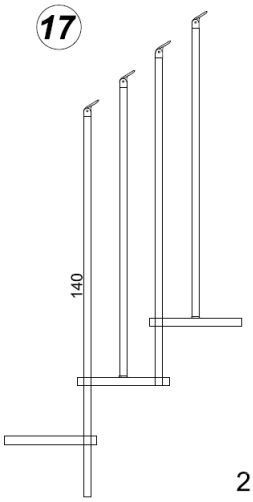

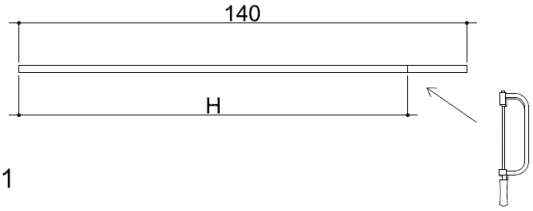

1

Alzata = 21	Alzata = 21,5	Alzata = 22	Alzata = 22,5	Alzata = 23
H = 133,5	H = 134,5	H = 135	H = 136	H = 136,5

2

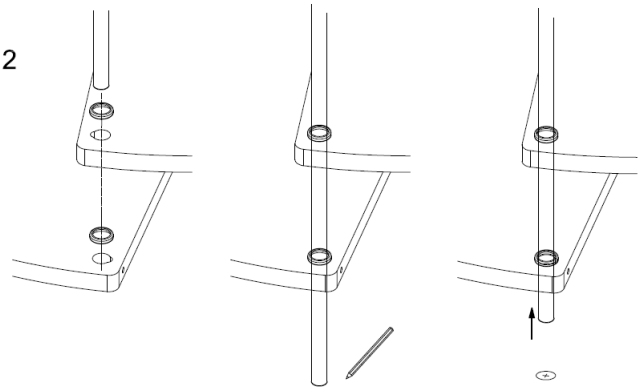

3

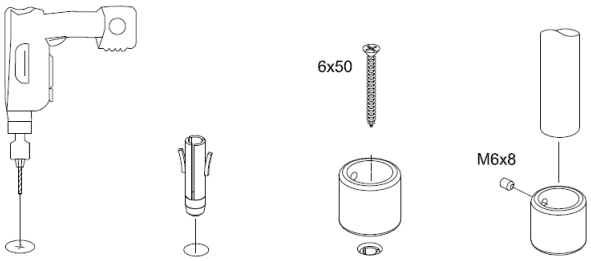

手摺の組み立て

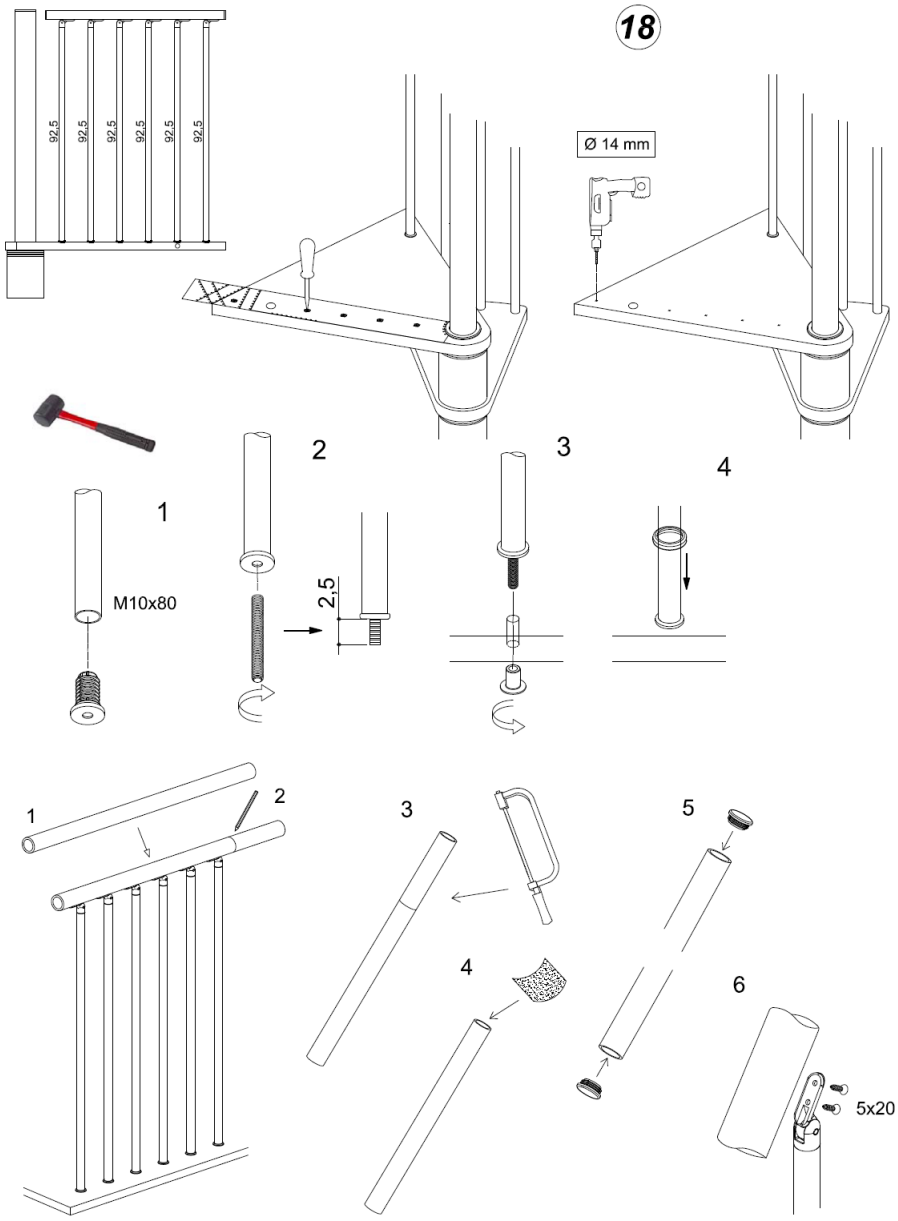

手摺の組み立て

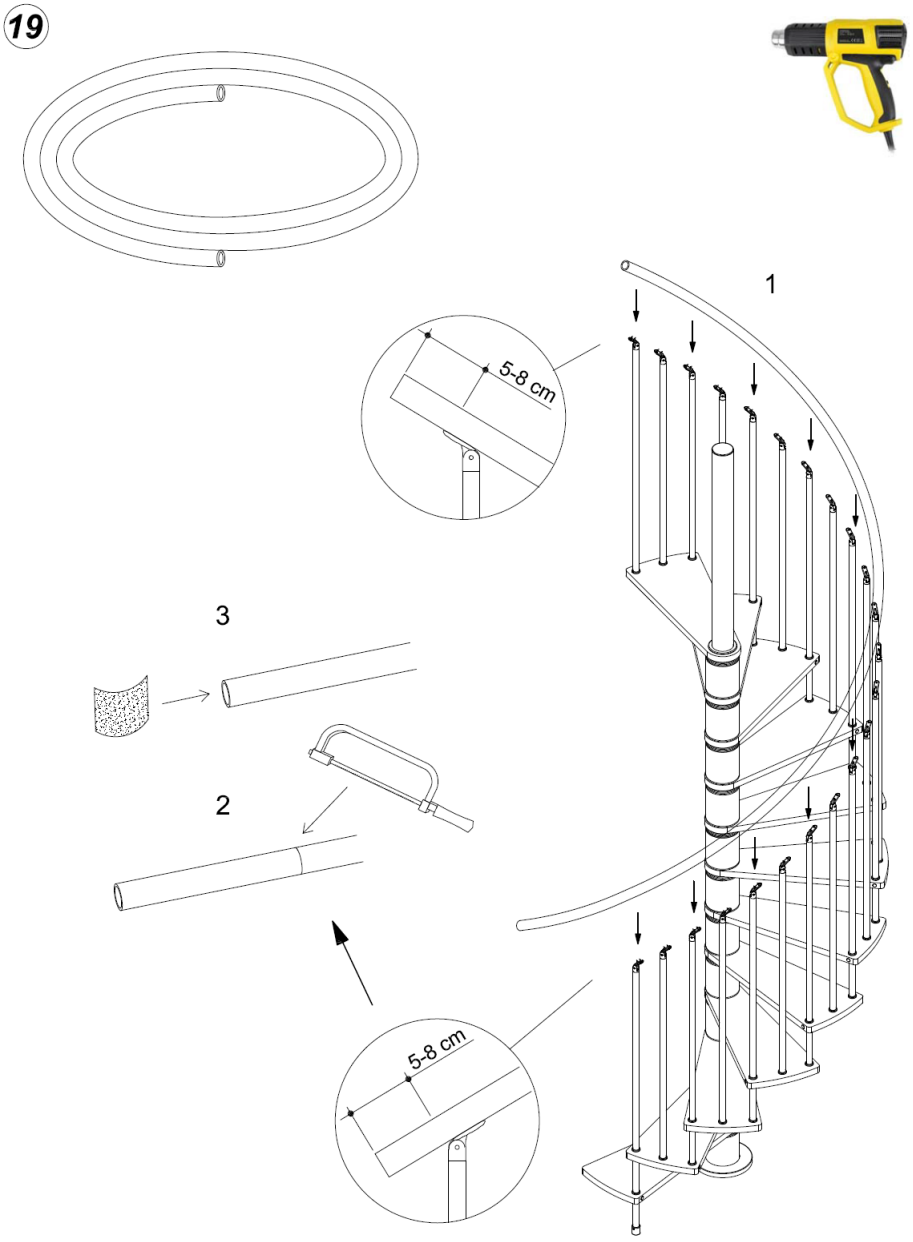
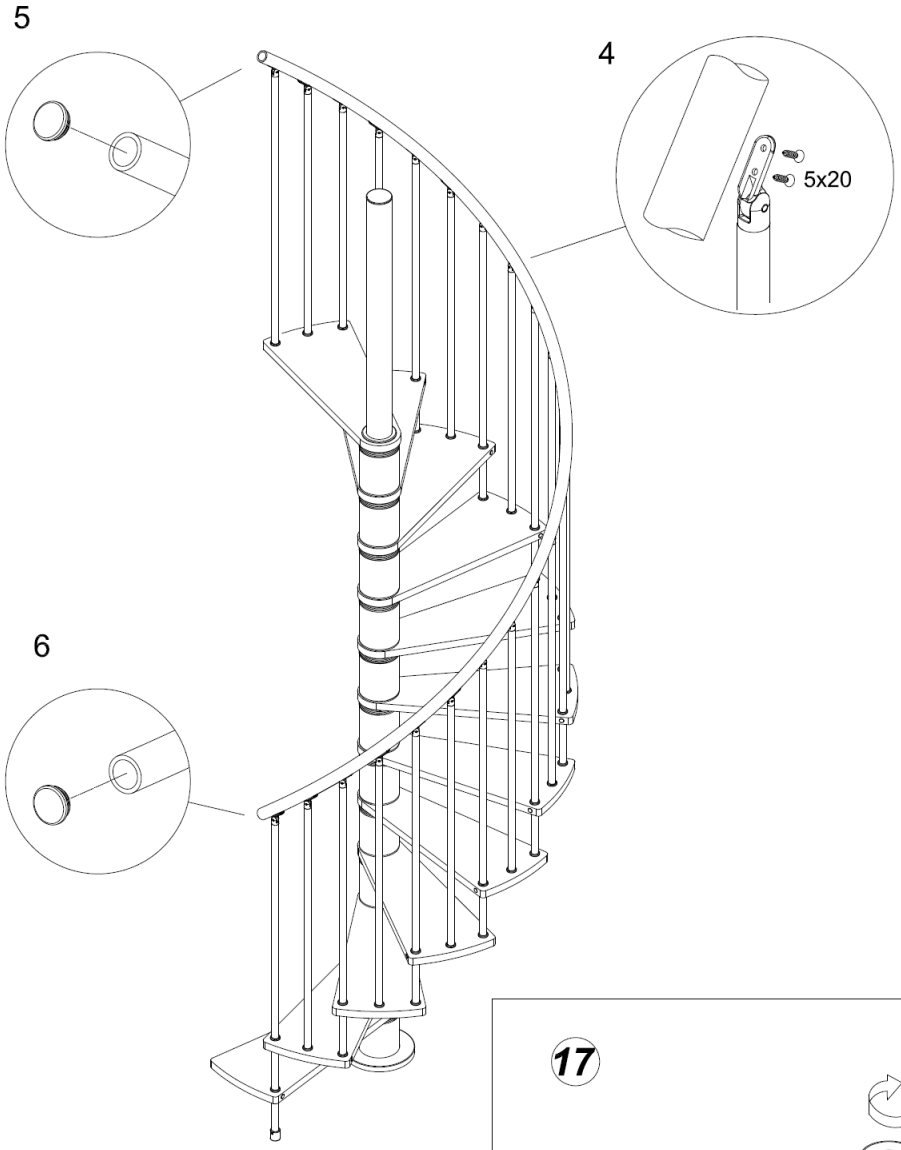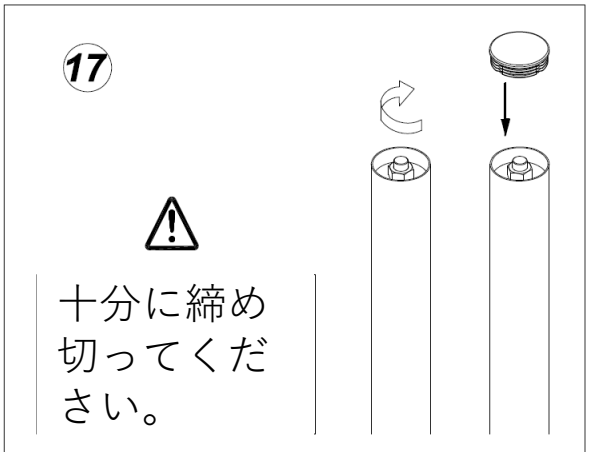
手摺の組み立て